Video Schematic Diagram

Go to cover page

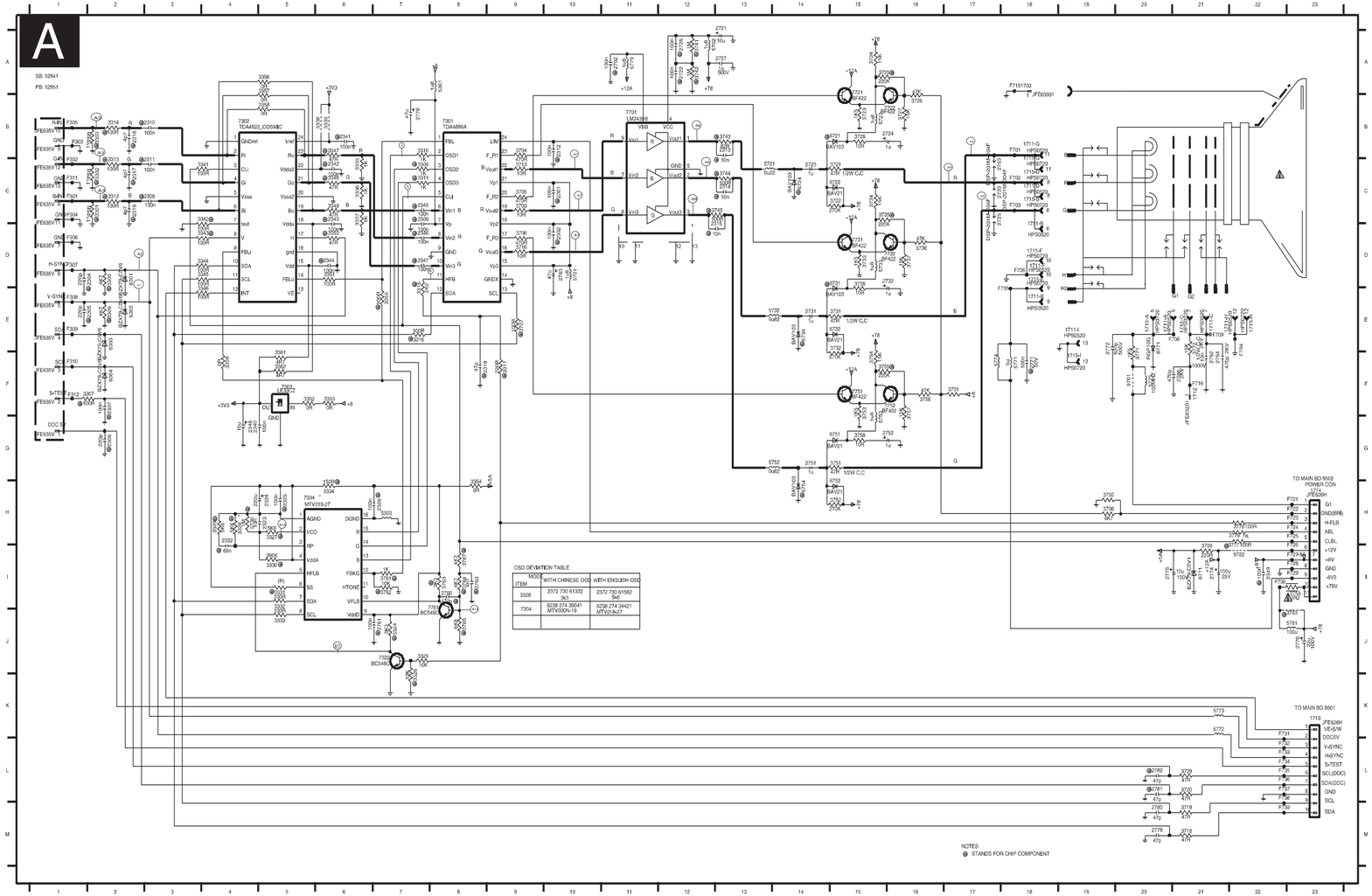

Video Panel C.B.A.(A)

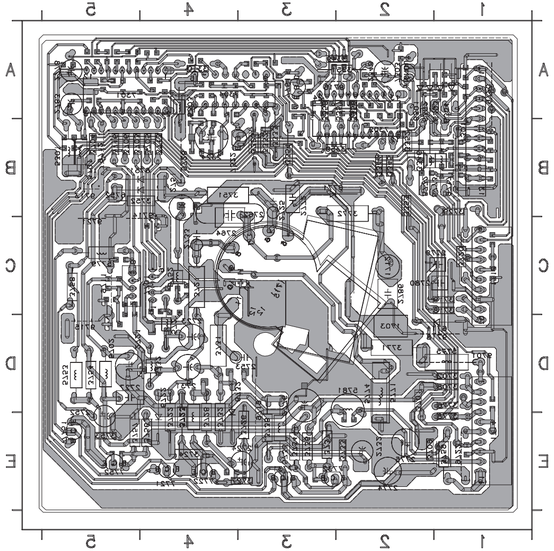

1301	B1	6302	A2	2301	A4
1703	D2	6303	A1	2302	A5
1711	C3	6304	A1	2304	A1
1712	C2	6711	D1	2305	A1
1713	C1	6722	D4	2306	A1
1714	E1	6732	D3	2307	C1
1715	G3	6751	B4	2308	B2
2324	B4	6752	B5	2309	A5
2348	A2	6771	B3	2310	B2
2721	D5	7301	A5	2311	B2
2723	D4	7302	B2	2312	A4
2724	E3	7303	A2	2313	C4
2725	B3	7304	A4	2314	D5
2727	D5	7322	B4	2315	C4
2731	D4	7701	C4	2316	B1
2732	E2	7721	E4	2317	B1
2733	C4	7722	E4	2318	B1
2751	B4	7731	E3	2319	A5
2752	D5	7732	E3	2322	B4
2753	D3	7751	E5	2323	B4
2762	B3	7752	E5	2325	B4
2764	C4	7761	A3	2326	A4
2772	B3	9701	D1	2340	A2
2774	E2	9711	C5	2341	A3
2775	E2	9712	B5	2342	A2
2776	D3	9713	B5	2343	A2
2778	A5	9714	B4	2344	A2
2779	C1	9715	D5	2345	A5
2780	C2	9716	A3	2346	A5
2783	A5	9717	B1	2347	A5
2786	C2	9718	D1	2349	E1
3310	A4	9719	D3	2702	C5
3325	B3	9720	A1	2722	C5
3332	B3	9721	C5	2726	C5
3333	B3	9722	E1	2760	A3
3344	B2	9728	B4	2761	A3
3345	B2			2763	A3
3346	B2			2771	C3
3349	A2			2781	A1
3351	A2			2782	A1
3352	B2			3301	B1
3353	B2			3302	B1
3354	B3			3303	B1
3356	A2			3305	A2
3357	A2			3306	A1
3358	A3			3307	C1
3359	B2			3309	A4
3701	D2			3311	A4
3702	D1			3312	B1
3703	B5			3313	B1
3704	B5			3314	B1
3705	B4			3315	A5
3706	B5			3316	B5
3708	D1			3317	B5
3709	E2			3324	A4
3713	B4			3326	B3
3716	B5			3327	B4
3718	C1			3328	A4
3719	C1			3329	B4
3720	C1			3330	B4
3721	C4			3331	A4
3722	E4			3334	A4
3723	E4			3335	A5
3724	E4			3336	A5
3726	E3			3337	A4
3727	E3			3338	A3
3728	E4			3339	A3
3729	B1			3340	A2
3731	D4			3341	B3
3732	E4			3342	B2
3733	E2			3343	B2
3734	E3			3347	A3
3736	E3			3348	A2
3737	E3			3350	A2
3738	E3			3355	A3
3751	B4			3361	A2
3752	B4			3362	A2
3753	E5			3372	A5
3754	D5			3376	A5
3756	E4			3378	C4
3757	E5			3379	A2
3758	C5			3707	B5
3759	E1			3725	E4
3771	D2			3730	B4
3772	B2			3735	E3
3776	D1			3740	A4
3778	E1			3741	C5
5301	B5			3742	D5
5303	A4			3743	C4
5701	B5			3744	C5
5702	D5			3745	C4
5721	D4			3755	E5
5723	E4			3761	A3
5732	D4			3762	A3
5733	E3			3763	A3
5752	C4			3764	A3
5753	D5			3765	A3
5771	D2			3767	B3
5772	B2			3777	D1
5773	B1			3783	E2
5774	D2			6721	D4
5775	D1			6724	D4
5779	C5			6731	D4
5781	D2			6734	D4
6301	A2			6754	B4

Back

Forward